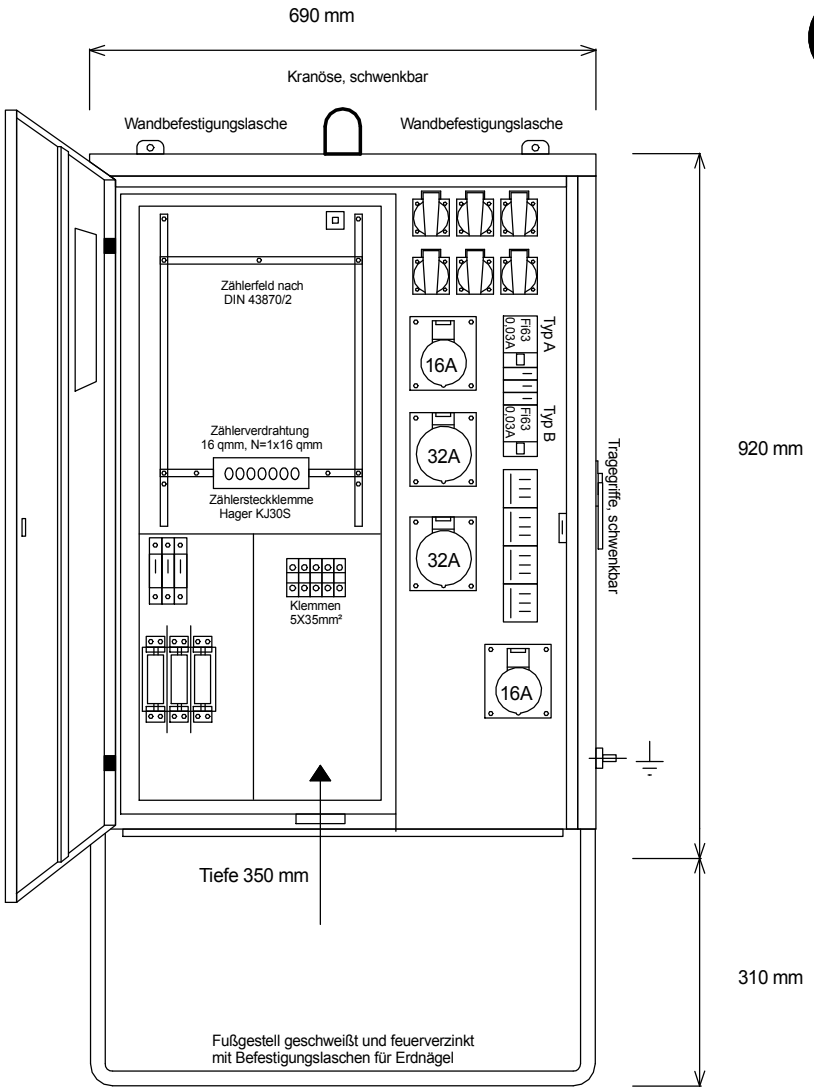

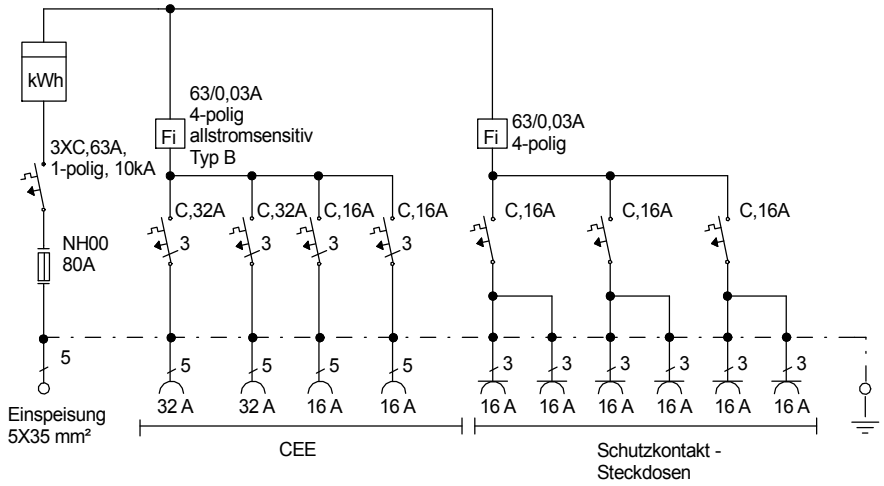

Typ: AVL 63/22-6-B, Best.Nr. 1195	gezeichnet am 13.12.12	
Artikelgruppe: Anschluß-Verteiler	Leistung: 44 kVA	