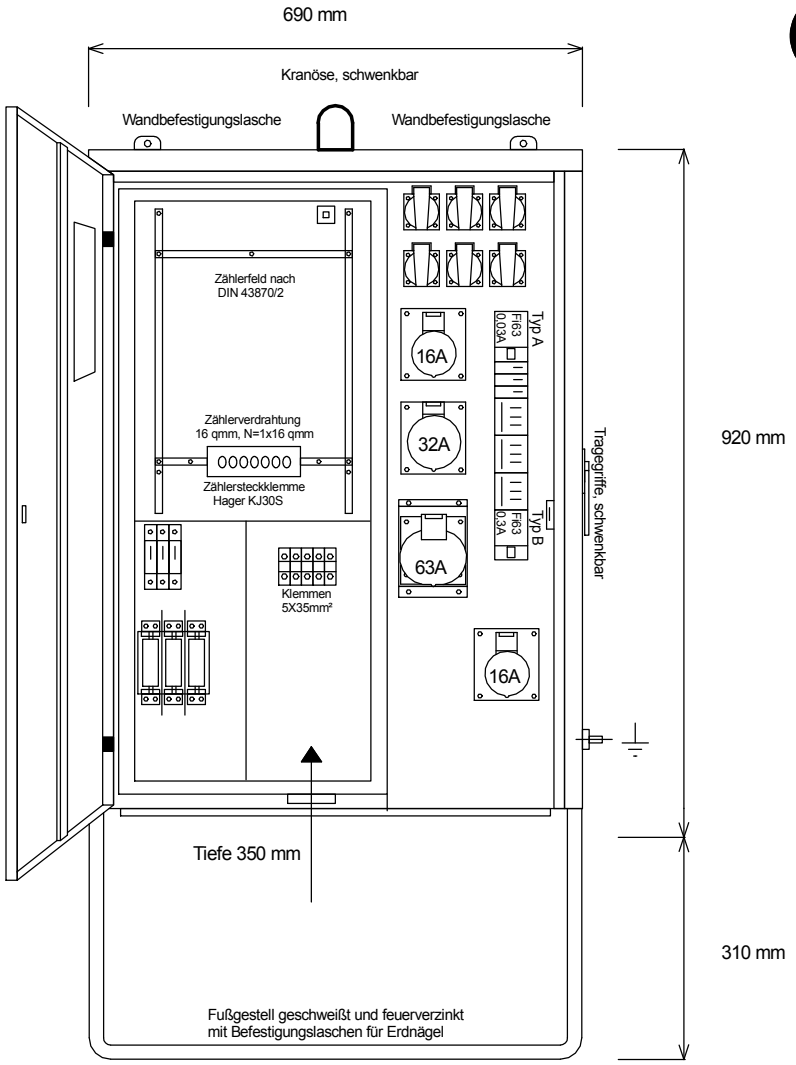

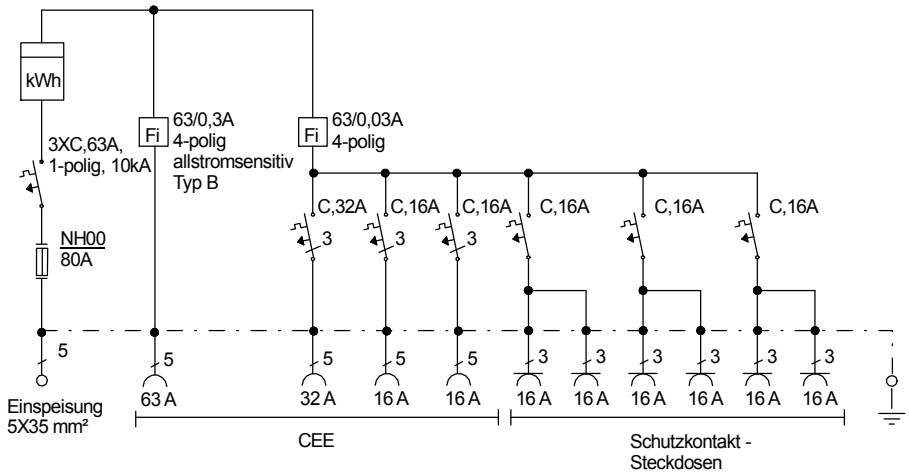

Typ: AVL 63/211-6-B, Best.Nr. 1225	gezeichnet am 15.06.11 Zeichn.Nr.: 10045a	
Artikelgruppe: Anschluß-Verteiler	Leistung: 44 kVA	