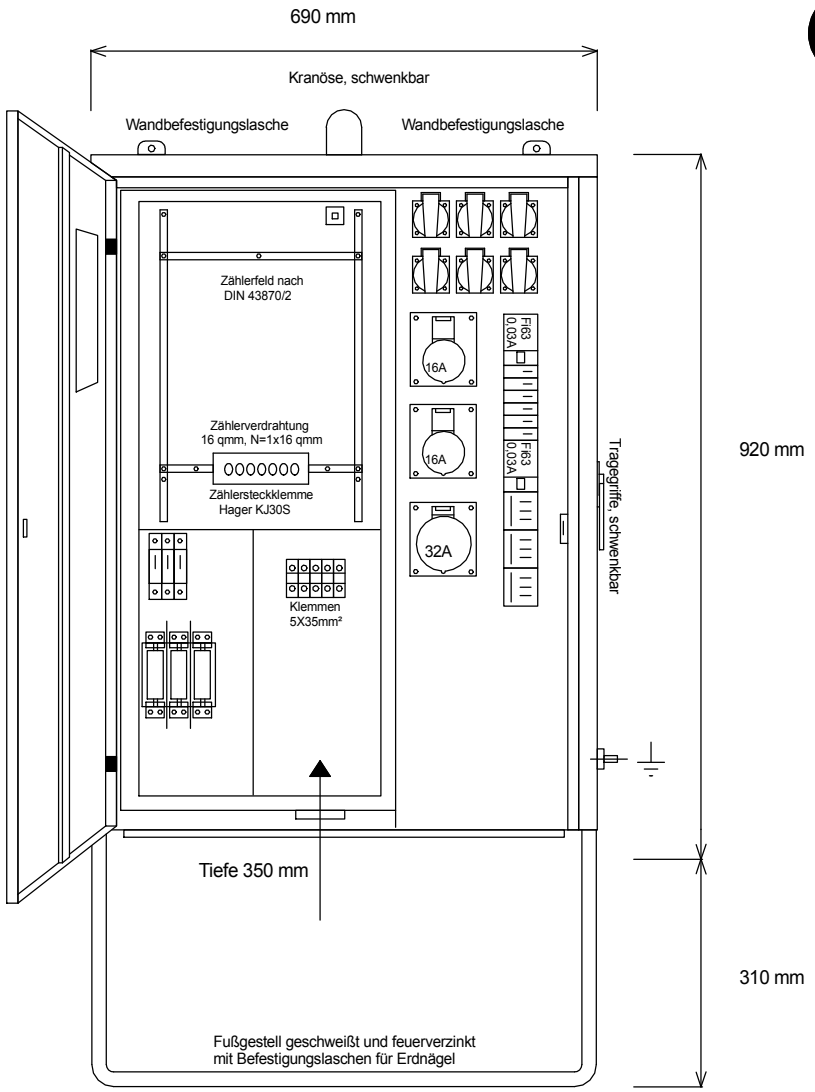

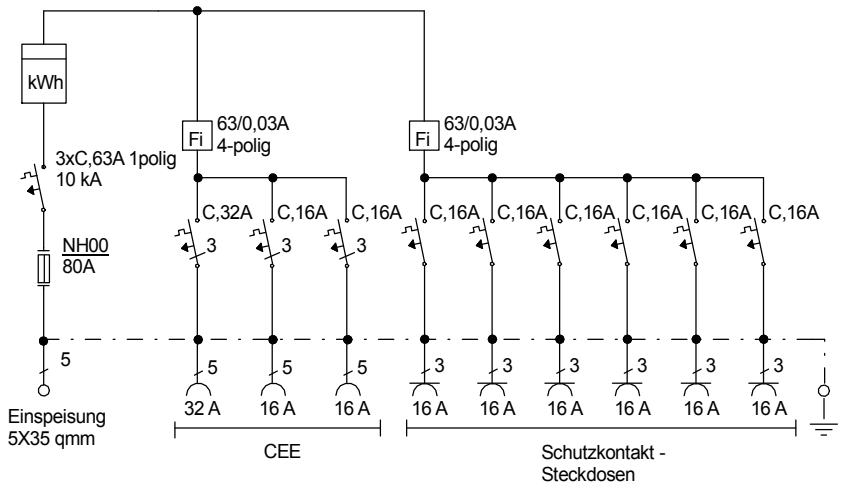

Typ: AVL 63/21-6, Best.Nr. 1164	gezeichnet am 13.12.12	
Artikelgruppe: Anschluß-Verteiler	Leistung: 44 kVA	