STEIDELE STROMVERTEILER

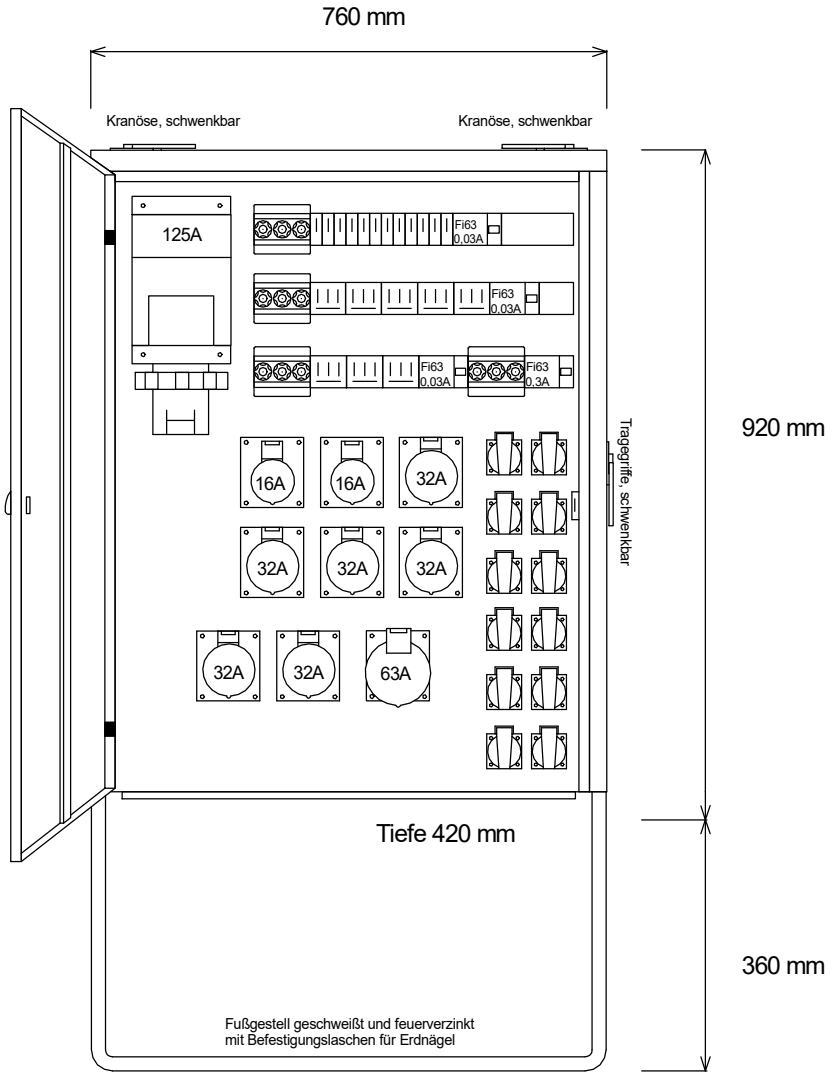

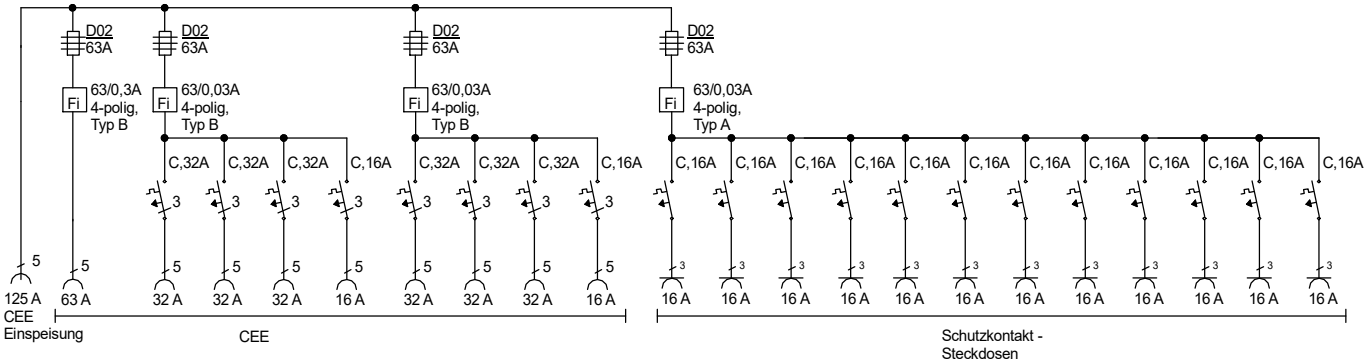

Entsprechend dem Entwurf der neuen DIN VDE 0100-704, Dezember 2016

Typ: EV 125.4/261-12	Best.Nr. 8242
Anschluss-Verteiler nach EN 61439-4	gezeichnet am/von:
Leistung 87 kVA, Gewicht ca. 68 kg, Gehäuse 13.8	21.02.2019 / Uffinger