# STEIDELE
## Stromverteiler

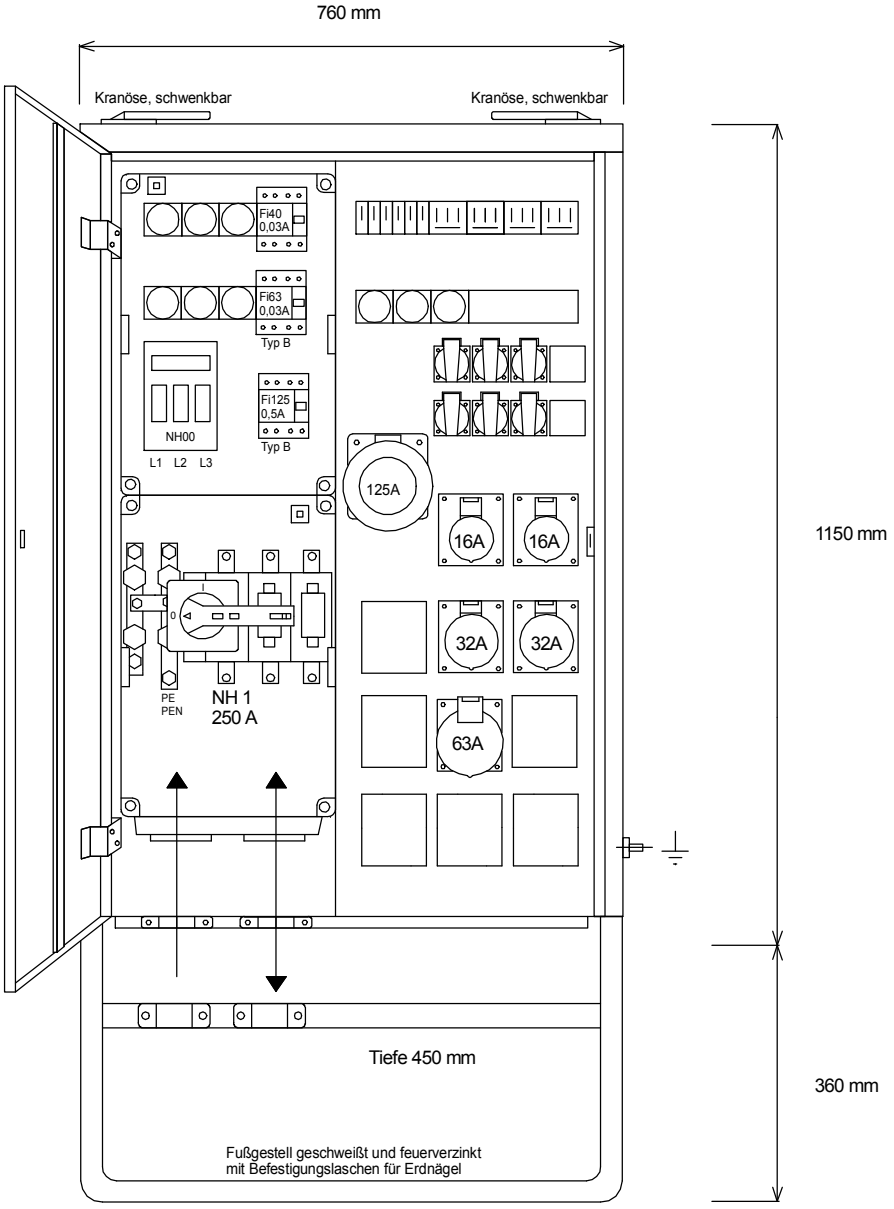


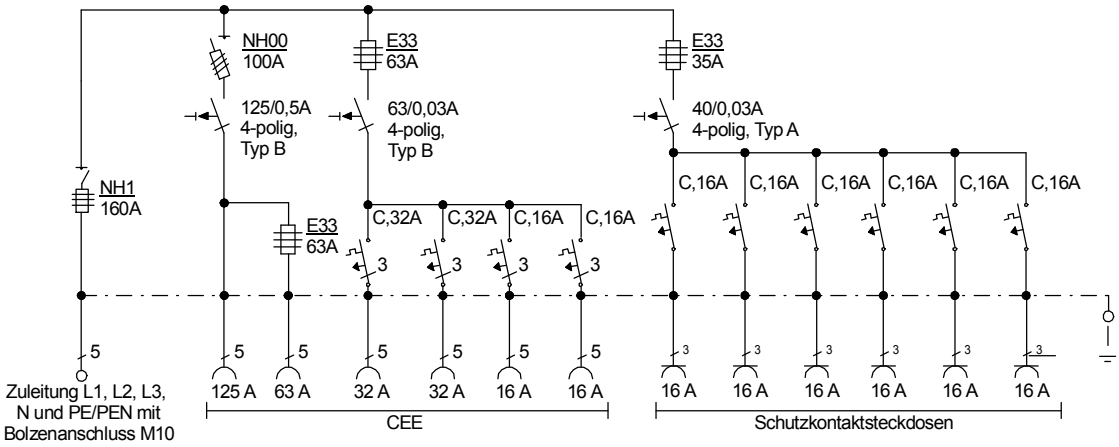


Entsprechend der neuen DIN VDE 0100-704/Oktober 2018

| | |
|---|---|
| Typ: V 160.3/2211-6 | Best.Nr. 7440 |
| Verteiler nach EN 61439-4 | gezeichnet am/von: |
| Leistung 111 kVA, Gewicht ca. 85 kg, Gehäuse 74 | 03.04.2017 / Uffinger |