STEIDELE
Stromverteiler

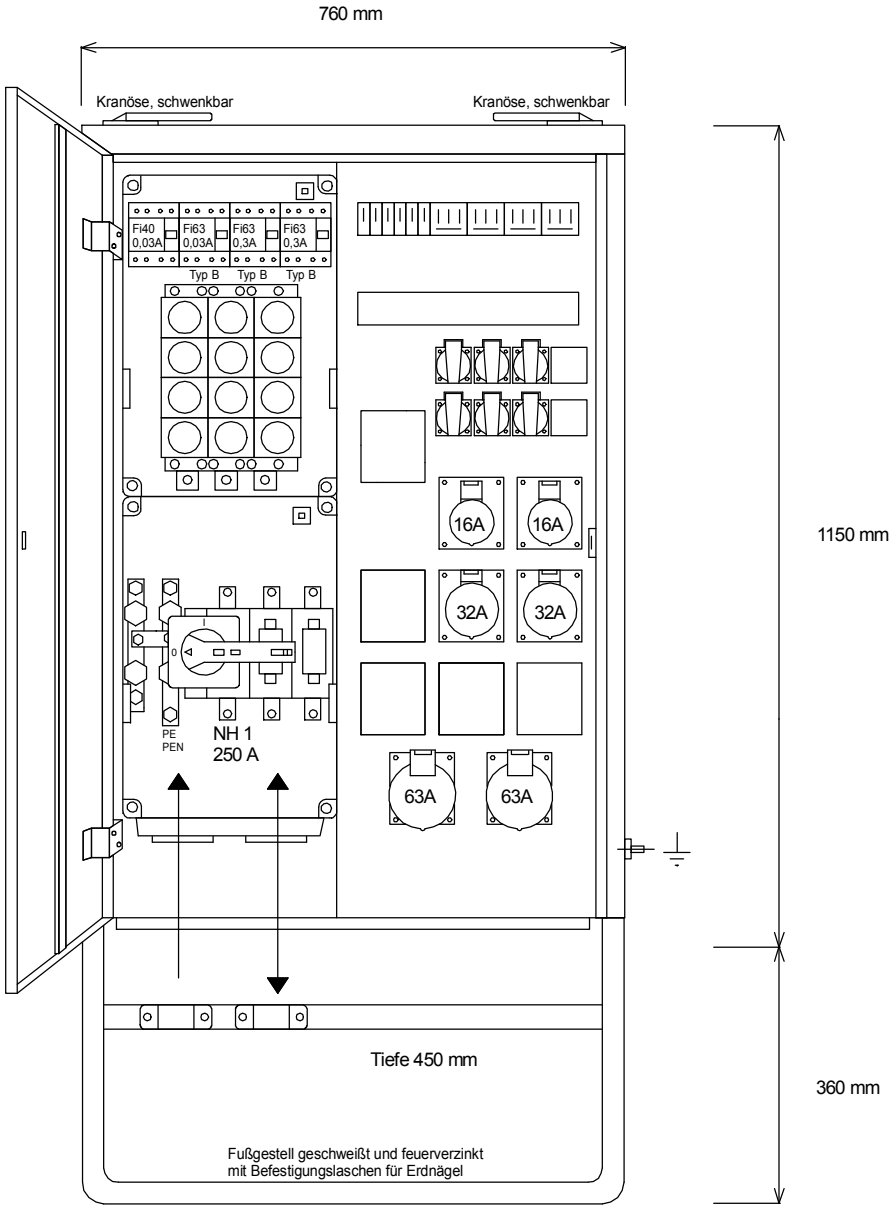

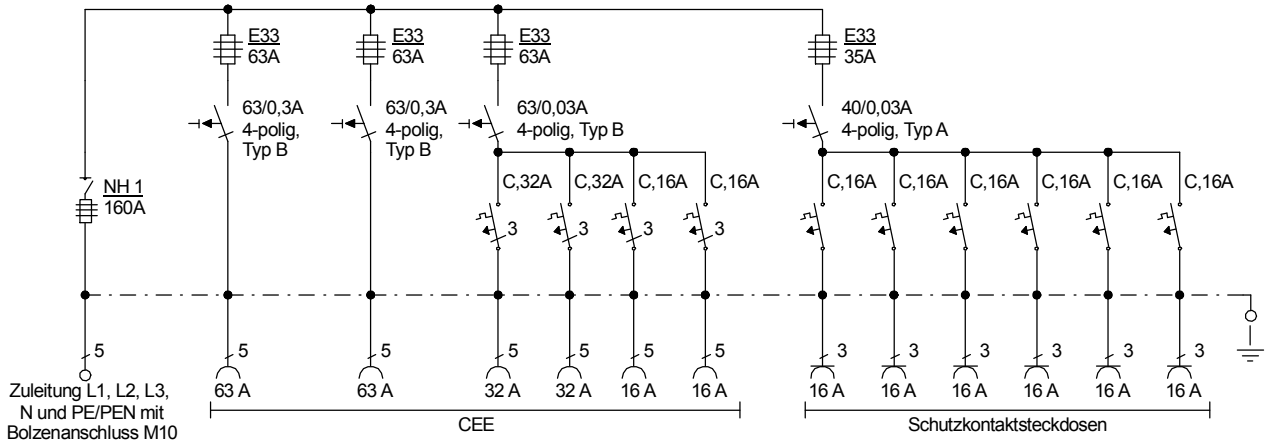

Entsprechend der neuen DIN VDE 0100-704/Oktober 2018

Typ: V 160.4/222-6	Best.Nr. 7420
Verteiler nach EN 61439-4	gezeichnet am/von:
Leistung 111 kVA, Gewicht ca. 90 kg, Gehäuse 74	03.04.2017 / Uffinger