STEIDELE-Baustromverteiler

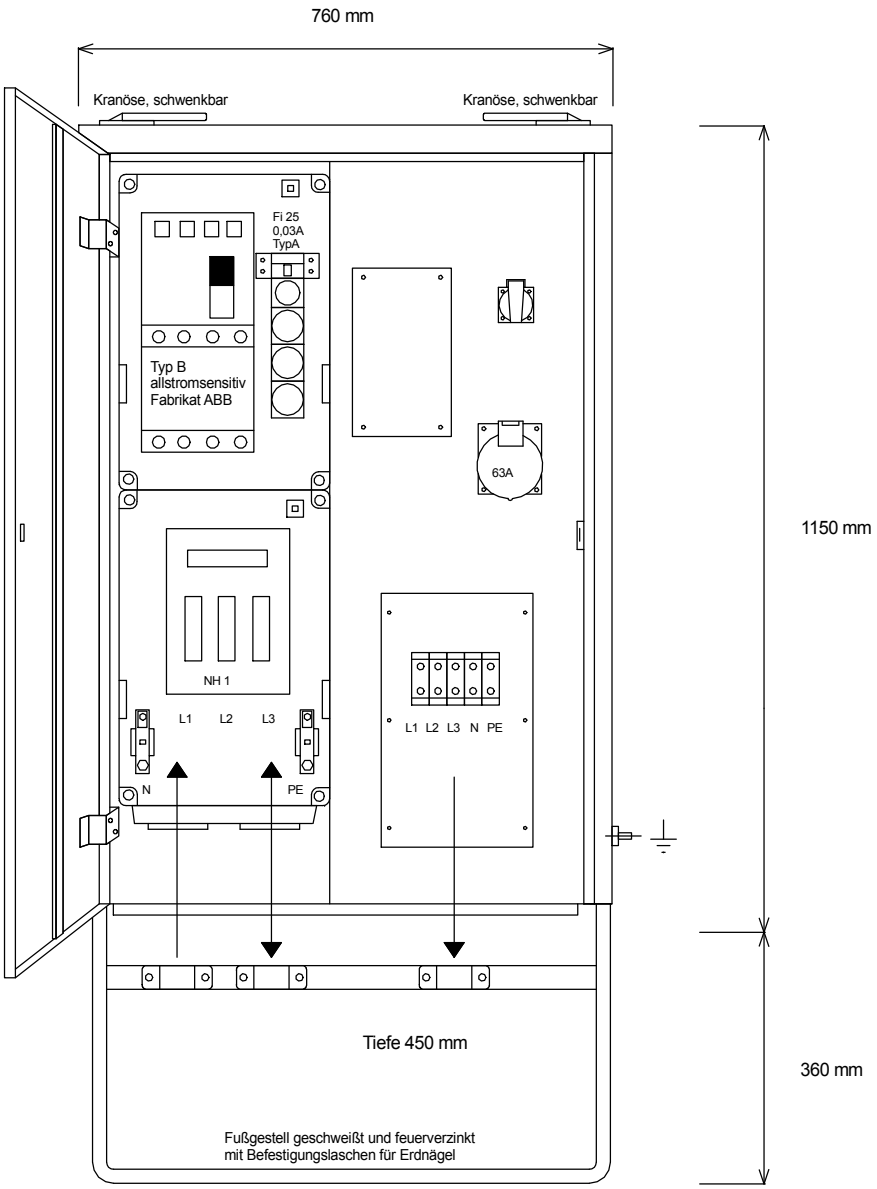

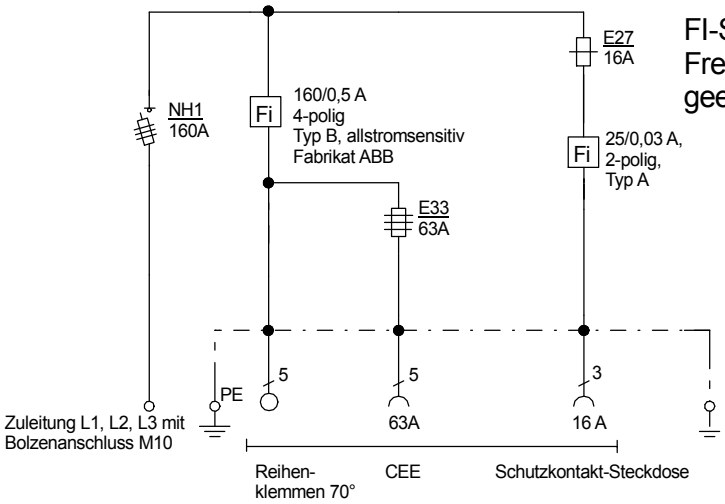

FI-Schalter Typ A sind nicht für den Betrieb Frequenzumrichter gesteuerter Betriebsmittel geeignet!

Typ:	VEVK 160/0010-1-K-B	Best.Nr.: 4540
Artikelgruppe:	Kranverteiler nach EN 61439-4	gezeichnet am
Leistung:	111 kVA	22.12.2015