STEIDELE
Stromverteiler

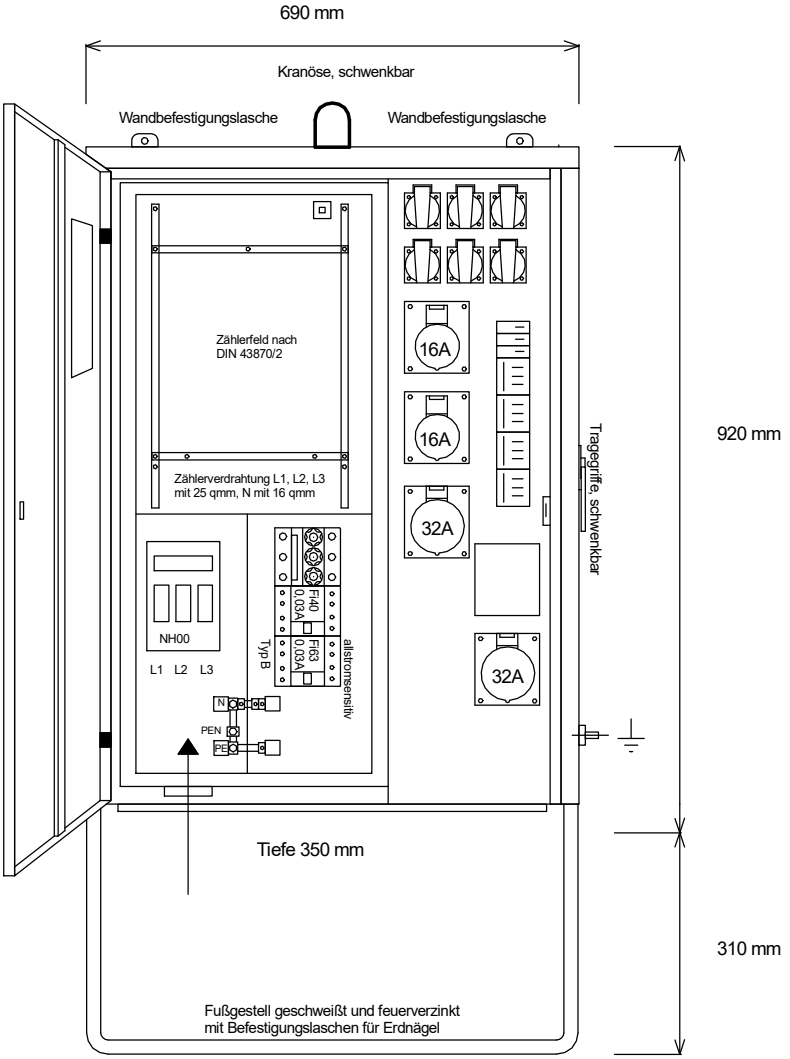

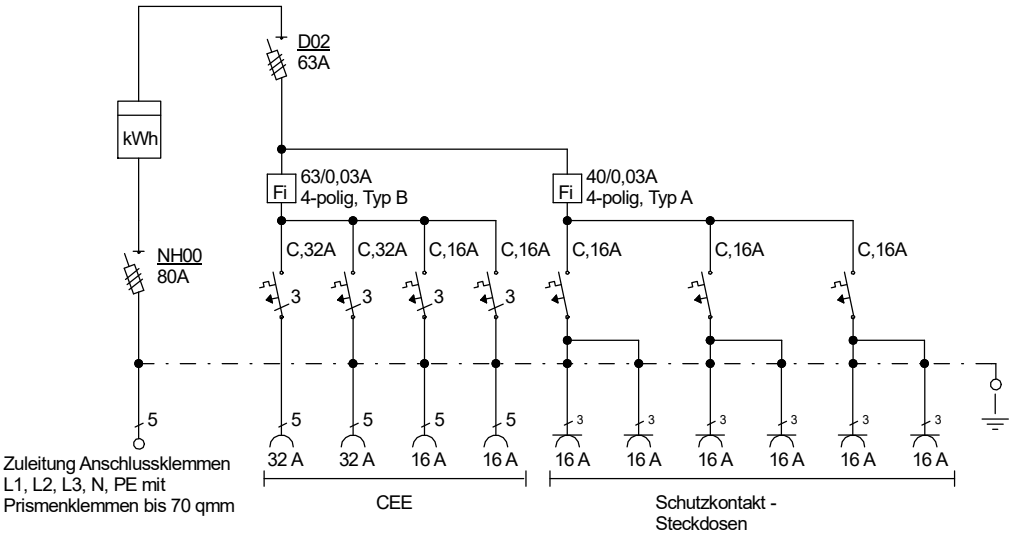

Entsprechend dem Entwurf der neuen DIN VDE 0100-704, 10/2018

Typ: AV 63.2/22-6-V	Best.Nr. 1591
Anschluss-Verteiler nach EN 61439-4	gezeichnet am/von:
Leistung 44 kVA, Gewicht ca. 51 kg, Gehäuse 71	23.10.2019 / Uffinger