STEIDELE - Baustromverteiler
www.steidele-stromverteiler.de

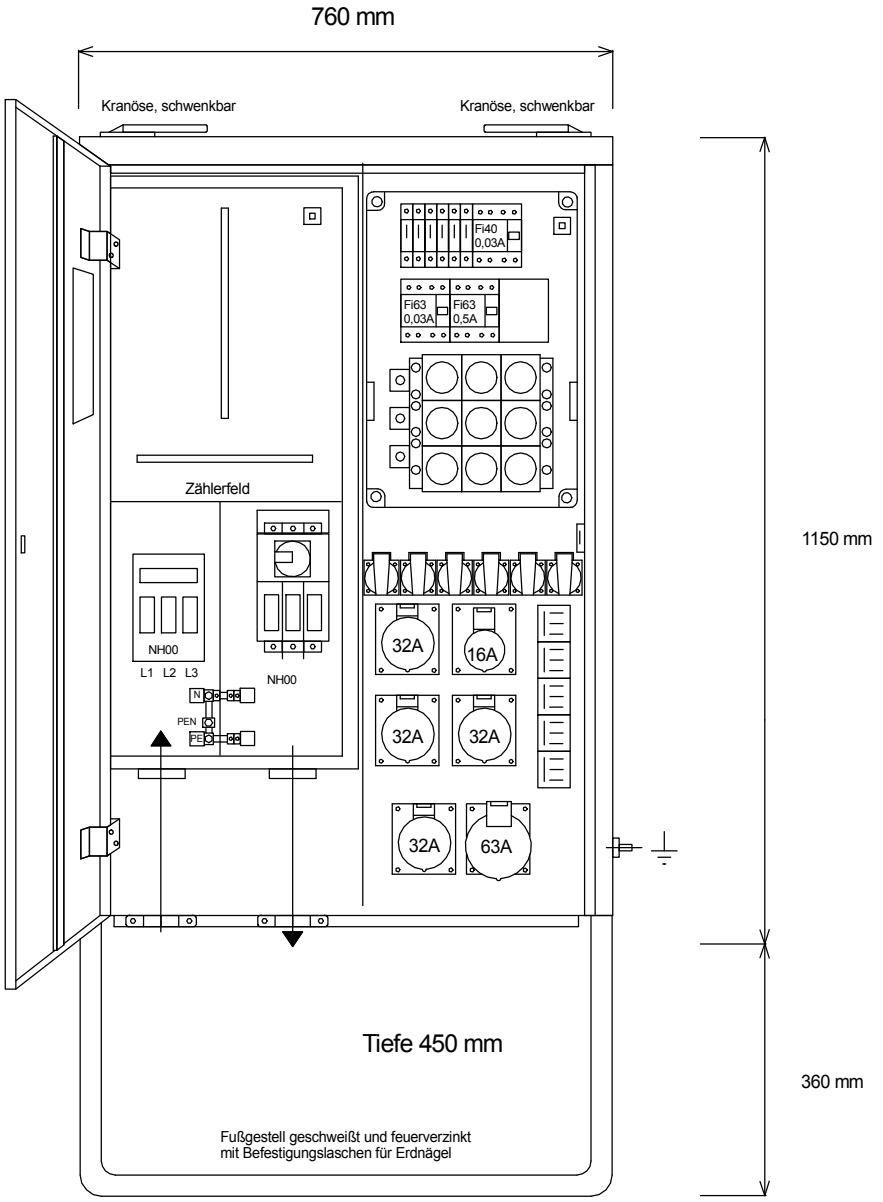

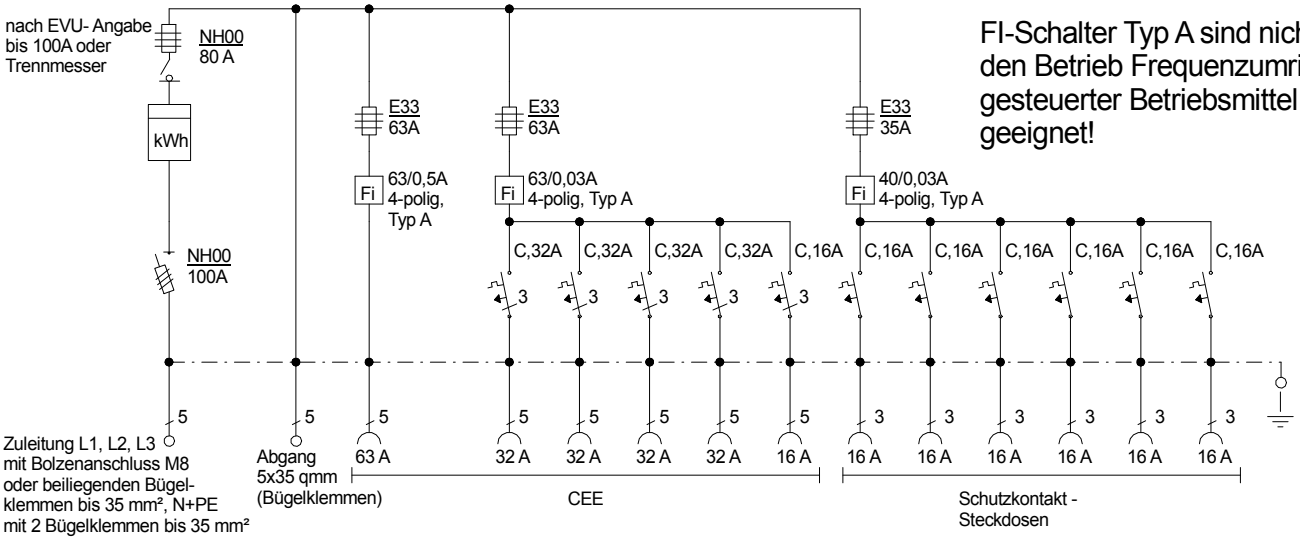

FI-Schalter Typ A sind nicht für den Betrieb Frequenzumrichter gesteuerter Betriebsmittel geeignet!

Typ:	AVEV 100/141-6	Nr.: 1310
Artikelgruppe:	Anschlußverteiler nach EN 61439-4	gezeichnet am/von:
Leistung:	69kVA	17.05.2016 / Uffinger