STEIDELE
Stromverteiler

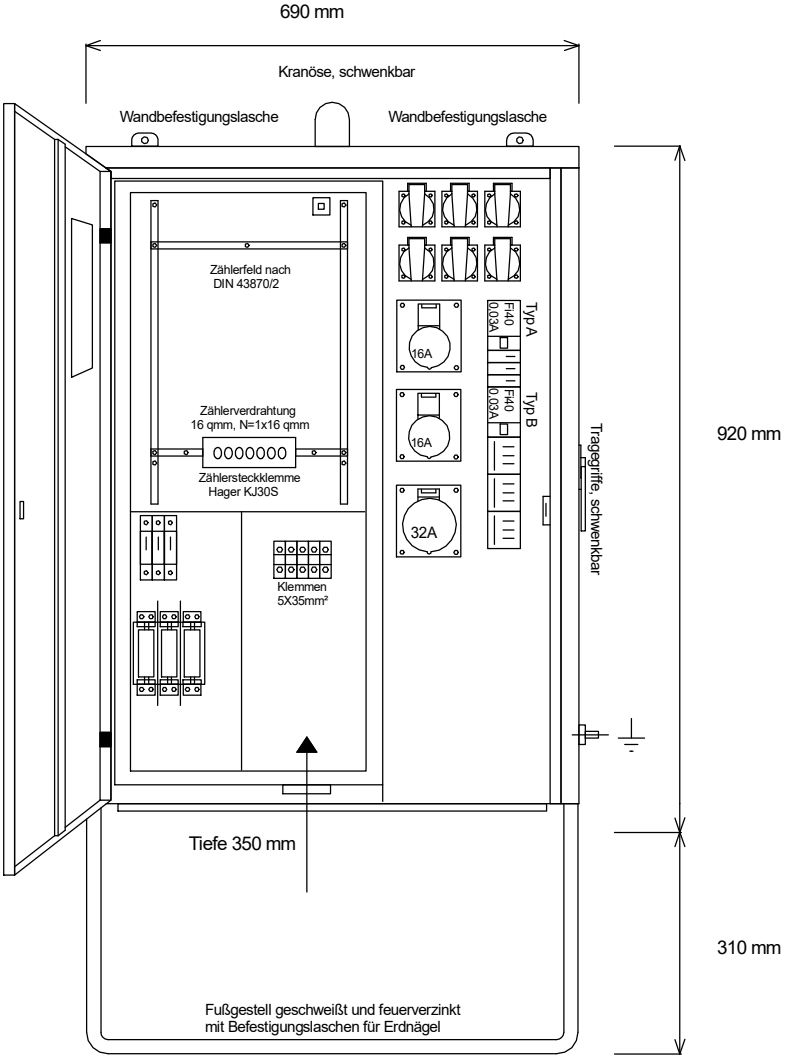

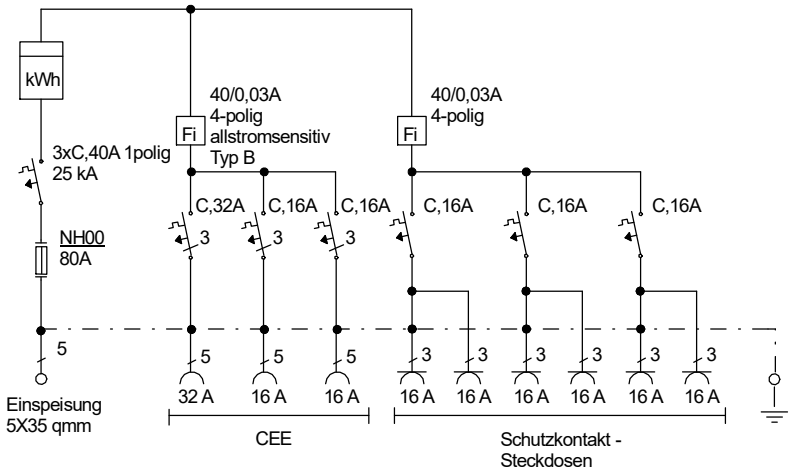

Typ: AVL 40.2/21-6	Best.Nr. 1145
Anschluss-Verteiler nach EN 61439-4	gezeichnet am/von:
Leistung 28 kVA, Gewicht ca. 51 kg, Gehäuse 71	25.03.2022 / Uffinger