STEIDELE - Baustromverteiler

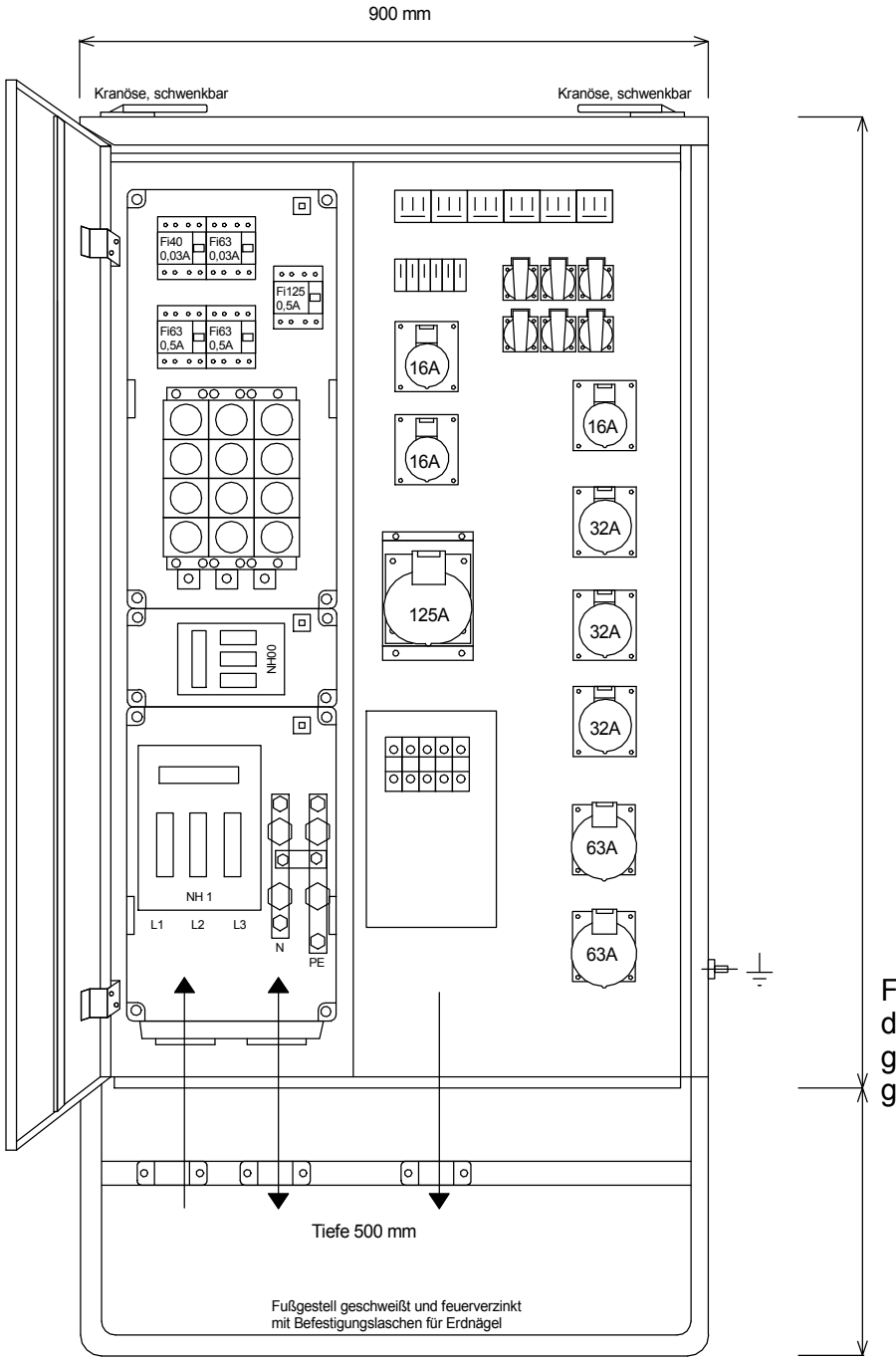

FI-Schalter Typ A sind nicht für den Betrieb frequenzumrichter gesteuerter Betriebsmittel geeignet!

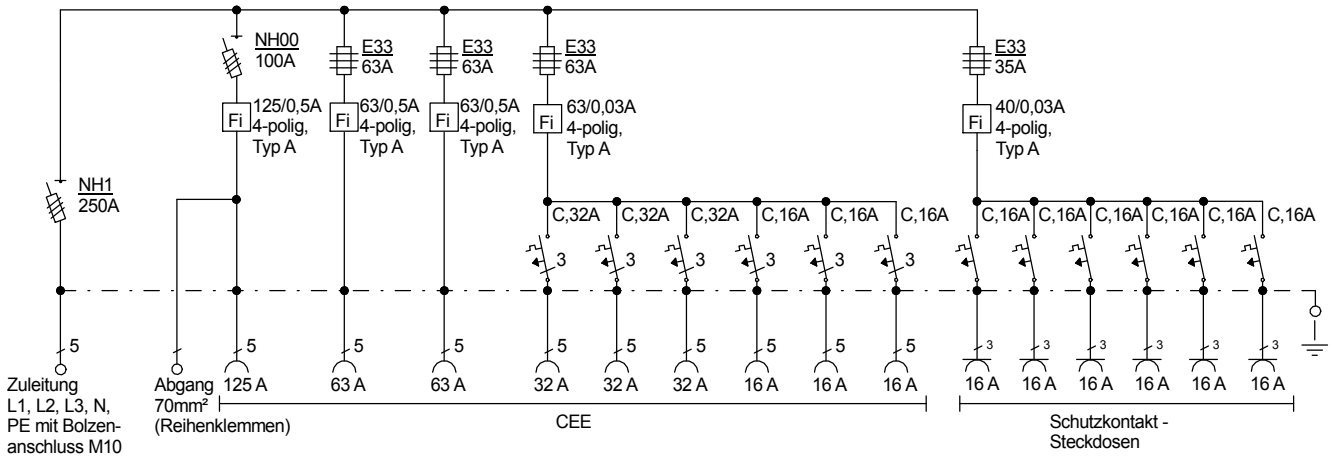

Typ:	VEV 250/3321-6-K	Best.Nr. 4470
Artikelgruppe:	Verteiler nach EN 61439-4	gezeichnet am/von:
Leistung:	173 kVA	02.06.2016 / Uffinger