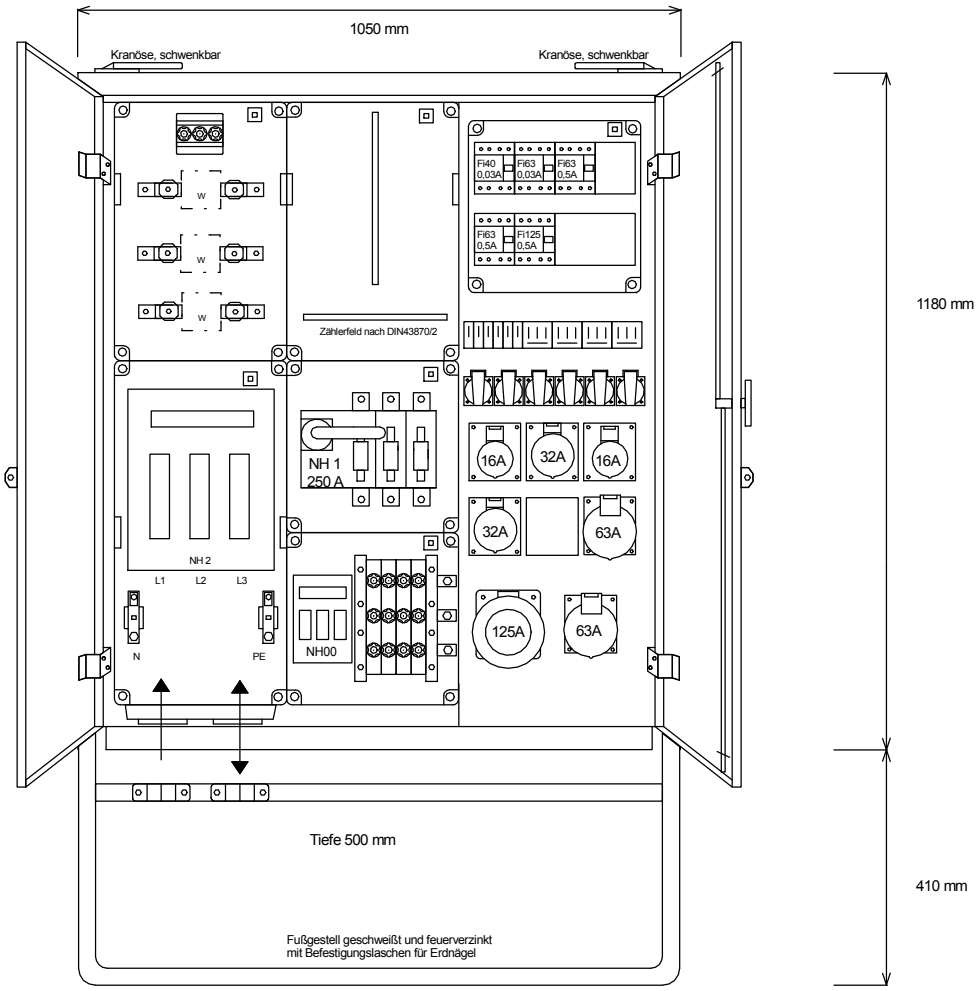

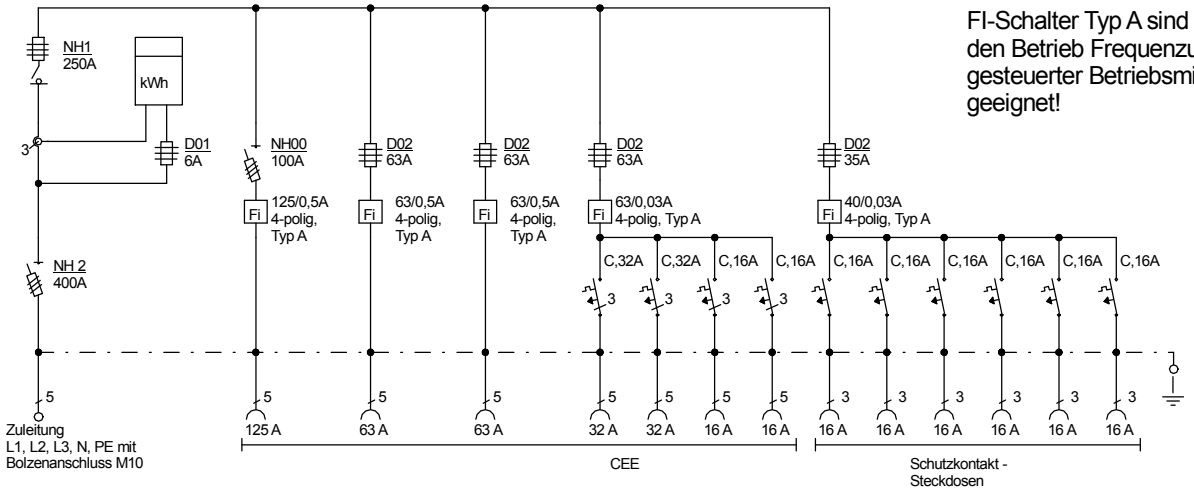

FI-Schalter Typ A sind nicht für den Betrieb Frequenzumrichter gesteuerter Betriebsmittel geeignet!

Typ: AVEV 250/2221-6 Best.Nr. 1360	gezeichnet am/von 14.12.2015 / Uffinger
Artikelgruppe: Anschlußverteiler nach EN 61439-4	Leistung: 173 kVA